PCM391 压力变送器

特点

- 结构紧凑
- 数字电路补偿
- 抗干扰强、长期稳定性好
- 直径小、体积小、安装使用方便
- 可测量绝压、表压和密封压
- 多种电气连接
- 接液膜片 316L
- 适合批量化生产

用途及行业

- 空气压缩机
- 液压和气动设备
- 伺服阀门和传动
- 空调系统
- 管道系统

注意：

1 切勿用硬物碰触膜片，会导致隔离膜片损坏。

2 安装前请仔细阅读产品使用说明书，并核对产品的相关信息。

3 严格按照接线方式接线，否则会导致产品损坏和其他潜在故障。

产品概述

PCM391 压力变送器专为中小型设备应用而设计，例如增压泵、空气压缩机和空调系统，也适用于其他各种工业应用，结构形式多样，输出形式多样，提供多种压力连接，满足绝大多数应用要求。结构紧凑，特别适用于狭小空间的安装。

注意：

1 文件不要误用。

2 本选型中的信息仅供参考，不可用此文件作为产品安装指导。

3 在产品说明书上提供了完整的安装、操作和维护资料。

4 错误的使用，会导致危险和人身伤害。

性能参数	
量程范围	0～100kPa…5MPa
压力类型	表压、绝压、密封压
精度	±0.5%FS(type)；±1%FS（max）
迟滞和重复性	±0.1%FS
温漂	±1.5%FS（-20℃～85℃）
响应时间	＜100ms
使用寿命	≥10^6压力循环
环境温度	-20℃～80℃
介质温度	-30℃～105℃
储存温度	-40℃～120℃
EMC－干扰	IEC 61000-6-3
EMC－抗扰	IEC 61000-6-2
绝缘电阻	≥100MΩ/500VDC

性能参数（续）

抗振动性能	正弦曲线：20g，25Hz～2kHz；IEC 60068-2-6 随机：7.5grms，5Hz～1kHz；IEC 60068-2-64
耐　冲　击	冲击：10g/11ms；IEC 60068-2-27 自由落体：1m；IEC 60068-2-32
防护等级	IP65
材　　料	接触液体部分：ASTM S31603（AISI304） 壳体：ASTM S30400（AISI304） 电气连接：PA66
净　　重	50g～90g
耐　电　压	1800V AC/1min

输出与供电

代　码	B1	B7	B6
输　出	4～20mA	0～10V	0.5～4.5V R/M
供　电	9～30VDC	12～30VDC	5VDC

电气连接及接线方式

接头代码	J3：直接引线	J4：航插
尺寸图 单位：mm	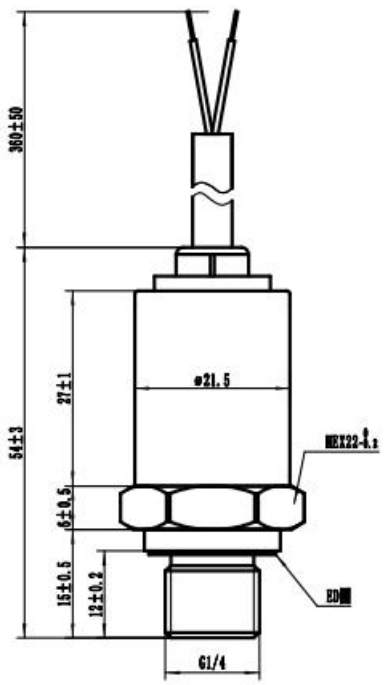	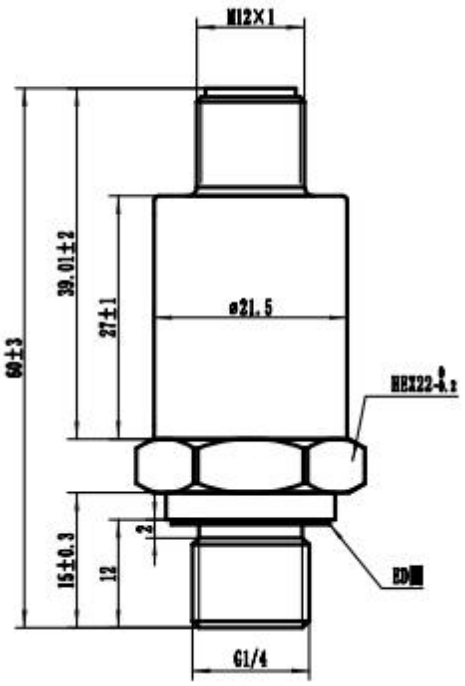
接线方式 （2 线电流）	红线：电源＋ 绿线：电流输出	针 1：电源＋ 针 2：电流输出 针 3：悬空 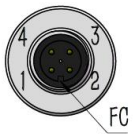
接线方式 （3 线电压）	红线：电源＋ 绿线：共地 黄线：电压输出	针 1：电源＋ 针 2：电压输出 针 3：共地 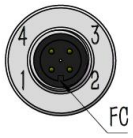

电气连接及接线方式（续）

接头代码	J6：小赫斯曼	J7：派克接头
尺寸图 单位：mm	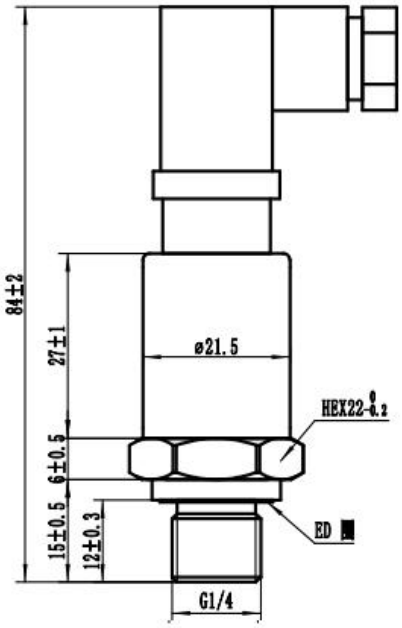	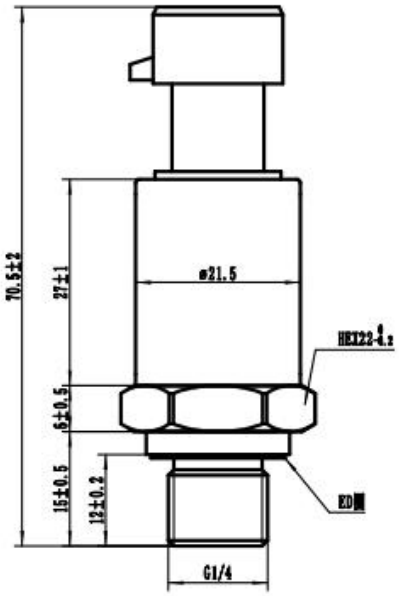
接线方式 （2 线电流）	针 1：电源＋ 针 2：电流输出 针 3：悬空 地：悬空 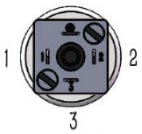	针 1：电源＋ 针 2：电流输出 针 3：悬空
接线方式 （3 线电压）	针 1：电源＋ 针 2：共地 针 3：电压输出 地：悬空 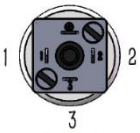	针 1：电源＋ 针 2：共地 针 3：电压输出

阻尼器的选用

应用

气蚀，液锤和压力峰值可能发生在具有流速变化的空气或液体系统中。例如阀门的快速关闭或泵的启动和停止。

即使在相当低的操作压力下，入口和出口也可能会出现这些问题。

安装方式

在含有颗粒的液体中，可能会发生喷嘴堵塞的现象，垂直安装变送器可以最大限度地减少堵塞的风险。

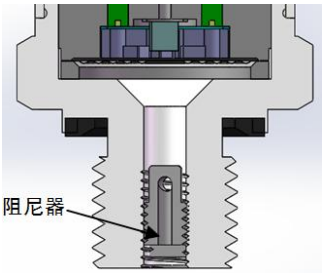

配件

名称	外形	描述	物料号
M4 阻尼器		1、见阻尼器的选用 2、螺纹代码为 C11F 的螺纹接口，不可选用	100030500027

螺纹接口

螺纹代码	C3：G1/4	C5：NPT1/4-18	C11：7/16-20UNF
尺寸图 单位：mm	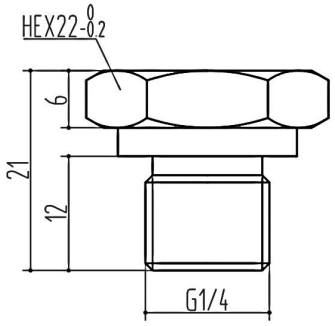	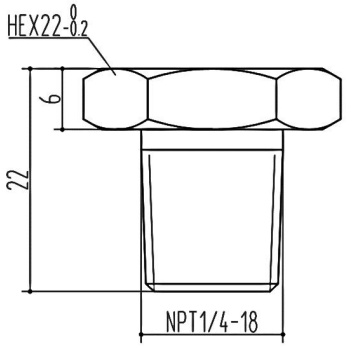	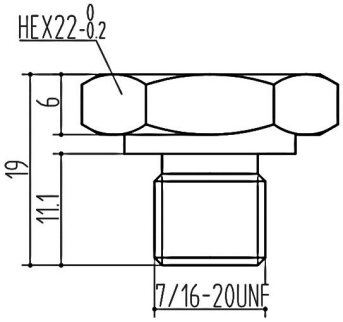
建议扭矩	15～25N•m	15～25 N•m	15～25 N•m
螺纹代码	**C11F：7/16-20UNF 内**	**C18:NPT1/8**	
尺寸图 单位：mm	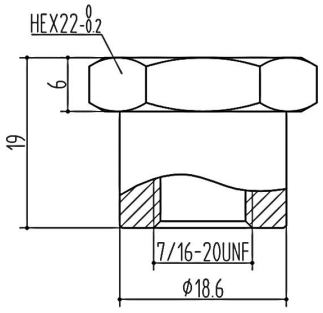	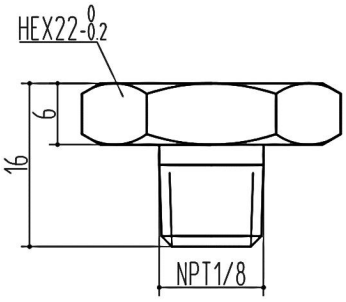	
建议扭矩	15～25 N•m	15～25 N•m	

注：建议扭矩取决于各种因素，例如垫片材料、配套材料、螺纹润滑及压力大小。

量程选择

量程代码	压力类型	量程范围	过载压力	爆破压力	备注
100k	G、A	0～100kPa	200%FS	500%FS	
160k	G	0～160kPa	200%FS	500%FS	
250k	G、A	0～250kPa	200%FS	500%FS	
400k	G	0～400kPa	200%FS	500%FS	
600k	G、A	0～600kPa	200%FS	500%FS	
1M	G、A	0～1MPa	200%FS	500%FS	
1.6M	G、S	0～1.6MPa	200%FS	500%FS	
2.5M	S	0～2.5MPa	200%FS	500%FS	
4M	S	0～4MPa	200%FS	400%FS	
5M	S	0～5MPa	200%FS	300%FS	

注：G 表压、A 绝压、S 密封压；

选型

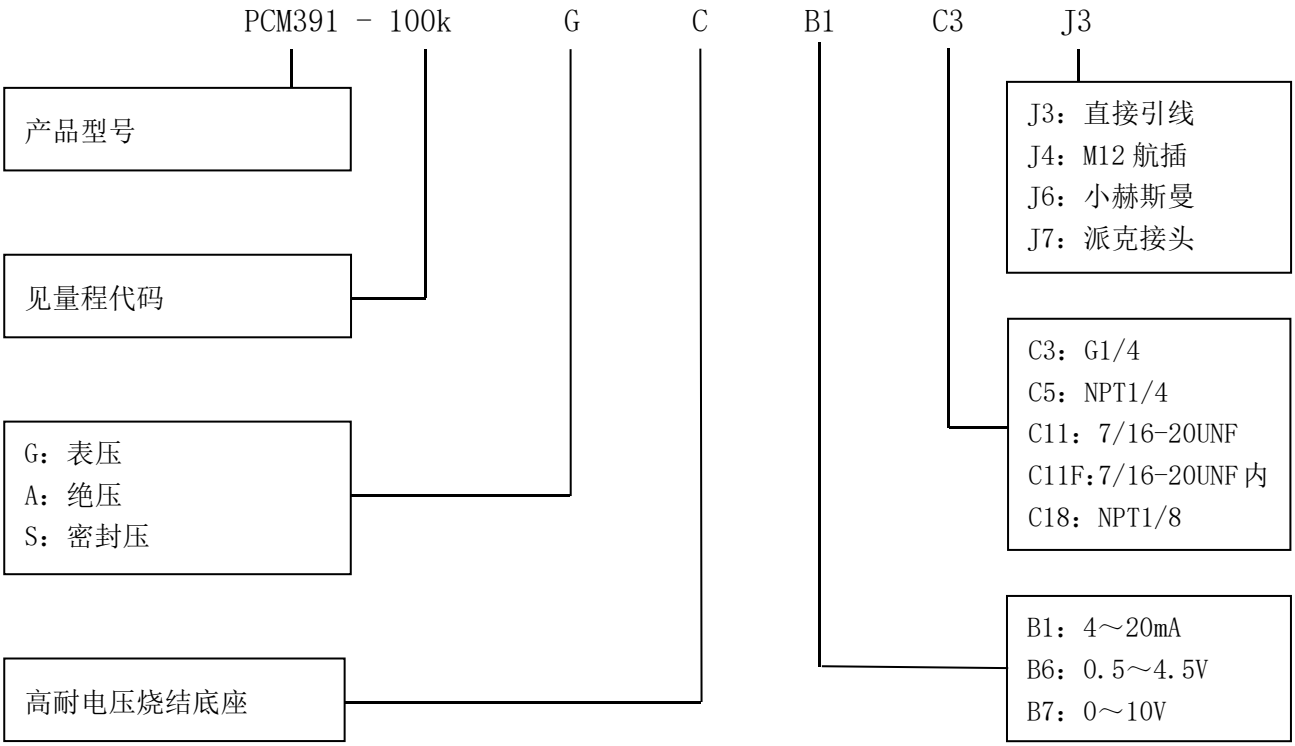

举例：PCM391-100kGCB1C3J3

表示型号 PCM391、量程 0～100kPa 表压、4～20mA 输出、接口螺纹 G1/4、电气接头为直接引线。

订购提示

1. 选型时请注意被测介质与产品接触部分的兼容性。
2. 若对产品外形和性能参数有特殊要求，本公司可提供定制。

联系我们

销售热线：400-8508-330
公司网站：www.wt-tech.com
南京工厂：南京市滨江开发区闻莺路 5 号
鞍山工厂：鞍山市高新区越岭路 262 号 4 号楼
研发中心：江苏省南京市江宁区绿都大道 31 号万科都荟天地城 C4 栋 7 层

更多精彩 关注沃天

版本号：V1.2